Vanamotie_ml

Piste	Paalu	E	N	Z	Pituus	R
1	0.00	27498260.89	6713146.82	18.29	2.78	
2	2.78	27498259.67	6713149.32	18.28	12.33	30
3	15.11	27498256.67	6713161.19	18.91	271.66	
4	286.77	27498245.31	6713432.61	20.82	11.49	-30
5	298.25	27498242.67	6713443.71	21.04	4.12	
6	302.38	27498240.97	6713447.47	21.12		

Vanamotie_vr

Piste	Paalu	E	N	Z	Pituus	R
20	0.00	27498245.26	6713140.72	18.33	4.80	
21	4.80	27498249.12	6713143.56	18.17	11.72	-12
22	16.52	27498253.98	6713153.72	18.44	279.00	
23	295.52	27498242.31	6713432.59	20.73	12.48	-8
24	308.01	27498234.03	6713440.22	21.12		

Vanamotie_or

Piste	Paalu	E	N	Z	Pituus	R
10	0.00	27498269.12	6713153.53	18.12	13.68	8
11	13.68	27498259.68	6713161.06	18.79	277.75	
12	291.43	27498248.06	6713438.57	20.82	13.61	12
13	305.04	27498254.53	6713449.73	20.93	0.47	
14	305.52	27498254.95	6713449.94	20.93		

(sample)	Suunniteltu ajorata
(sample)	Tonttiliittymä, asfaltointi
(line)	Reunapalte
(symbol)	Hv-tasku
(line)	Nykyinen kaasuverkko, omistaja Suomen Kaasuenergia Oy
(line)	Nykyinen jv-viemäri
(line)	Nykyinen vesijohto
(line)	Nykyinen hv-viemäri
(symbol)	Uusi valopylväs
(line)	Urakkaraja

Hv-taskun periaatepiirustus, MK 1:50

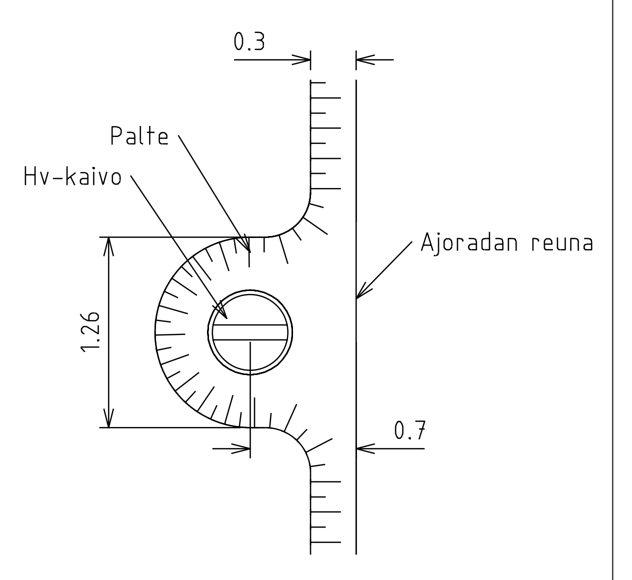

Koordinaattijärjestelmä ETRS-GK27
Korkeusjärjestelmä N2000

REV	PVM	TEKIJÄ	ERITTELY

Kaupunginosa/Kylä | Kortteli/Tila | Tontti/rno | Viranomaisten merkintöjä

Rakennuksen numero/Rakennusten numerot/Rakennustunnus/Rakennustunnukset

Rakennustoimenpide

Piirustuslaji | Juoks.no

Rakennuskohde
Kymen Vesi Oy
Vanamotie
Vanamotie
48800 Kotka

Piirustuksen sisältö | Mittakaavat
Suunnitelmakartta 1:500
Hv-taskun periaatepiirustus 1:50

kymen sipti
www.kymensipti.fi

Suunnitteluala, työnumero ja piirustuksen numero | Muutos
TKA 8816 S1
Tiedosto

Päiväys 6.10.2021
Pääsuunn. Aleksei Kyllenen, 045 1442711
Hyv.

Suunn./Piirt. Aleksei Kyllenen, 045 1442711
Tarkastaja Verneri Vulkko, 044 7046218
Yhteyshenkilö Aleksei Kyllenen, 045 1442711

Kymen Sipti Oy
Kyminlinnantie 6
48600 Kotka

Suunnittelijan yhteystiedot
KOTKA MERIKAUPUNKI
Kotkan kaupunki
Tekniset palvelut
Kustaankatu 2, PL 205 48101 Kotka
(05) 2341

Korvaa piirustuksen –
Korvattu piirustuksella –
Piirustuksen tunnus KV10-196.100
Muutos
Suunnitteluala TKA
Tiedosto KV10-196.100_Suunnitelmakartta.pdf

Pvm, suunnittelija	Pvm, tarkastaja	Pvm, hyväksyjä	Pvm, hyväksyjä
6.10.2021		19.1.2022 S.Vilander	